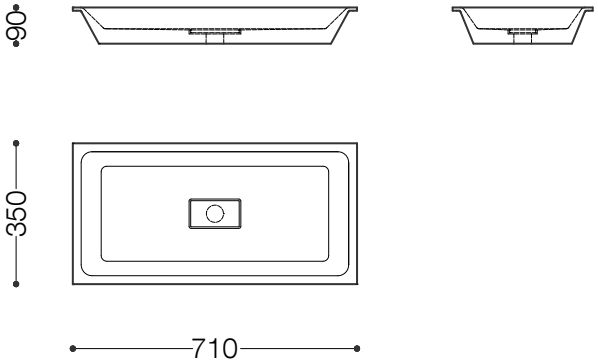

CASA DI VANNA

BOSA

Apraksts

"CasaDiVanna" savas produkcijas ražošanā izmanto unikālu, nozares profesionāļu uzlabotu lietā marmora tehnoloģiju. Šis tehnoloģijas neatsveramas priekšrocības ir augsta produktu kvalitāte, ekoloģiskums un plašās dizaina iespējas.

Rasējumi ir informativa raksturа. Pieļaujamās garuma un platuma novirzes +/- 1% robežās

A 010